Schraub-Schauglas PN 10

Ein- oder Aufschweißen ähnl. DIN11851 / EN10357

Typ 327

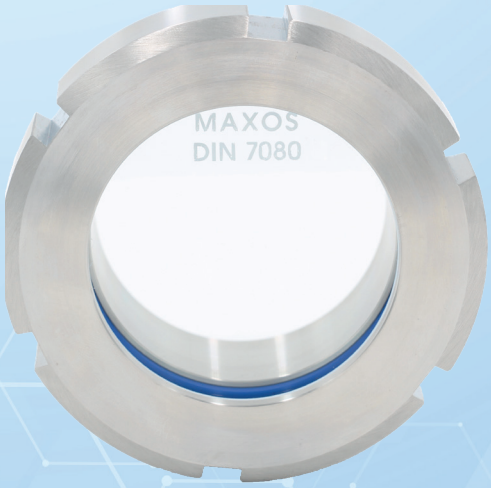

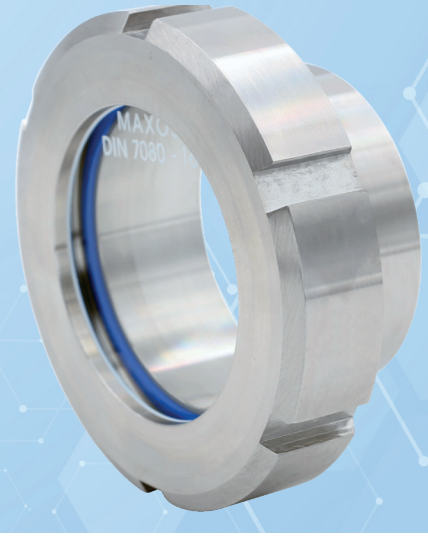

VERWENDUNG:

Schraub-Schauglas-Armaturen werden zur Beobachtung von Vorgängen im Inneren von Kesseln, Behältern und Rohrleitungen eingesetzt. Sie finden Anwendung im Lebensmittelbereich, Molkereien, Brauereien, Getränkeindustrie und in der Pharma- und Medizintechnik. Aufgrund des Schraubverschlusses ist eine schnelle Reinigung des Schauglases möglich. Die hohen zulässigen Temperaturen ermöglichen zusätzlich eine Sterilisierung.

EINBAUHINWEIS:

Es ist auf ein verzugsfreies Einschweißen des Gewindestutzens zu achten! Schweißarbeiten sind von geschultem und dafür autorisiertem Personal durchzuführen.

Ähnlich
DIN 11851 / EN 10357

Betriebsbedingungen:		
Temperatur: (abhängig von Glas und Dichtung)	bis **200 °C** mit Borosilikatglas nach DIN 7080 oder ähnlich	
Druck:	≤10	bar(g)
Druck mit Wischer:	≤6	bar(g)

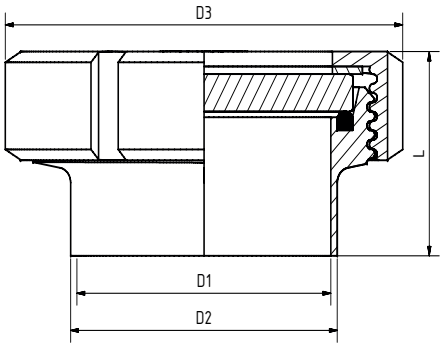

Werkstoffe:	
Flansch:	1.4404; 1.4301/7
Glas:	Borosilikatglas nach DIN 7080 oder ähnlich
Dichtung:[3]	PTFE; FKM; NBR; Silikon; EPDM
[3]siehe INFO Dichtungen	

DN	25	32	40	50	65	80	100	125	150
D1 [mm]	26	32	38	50	66	81	100	125	150
D2 [mm]	29	35	41	53	70	85	104	129	154
D3 [mm}	63	70	78	92	112	127	148	178	210
L [mm]	37	40	41	43	48	54	64	58	60
Gew. [kg]	0,31	0,40	0,50	0,70	1,10	1,61	2,27	3,10	5,30
Oberfläche Innen Ra ≤ 0,8 µm									

Schraub-Schauglas PN 10

Ein- oder Aufschweißen ähnl. DIN11851 / EN10357

Typ 327

PRODUKTCODE:

Gruppe	TYP	DN	Stutzen/ Nutmutter*	Glas	Dichtung	Variante
11	327	25 32 40 50 65 80 100 125 150	1: 1.4404 2: 1.4301/7	**1: Borosilikatglas (Boro) DIN 7080** 3: Borosilikatglas DIN 7080 + PTFE- Wischer 5: Borosilikatglas DIN 7080 + Silikon- Wischer	**1: PTFE** 2: FKM 3: NBR 5: Silikon 6: EPDM 8: Sonder	Von ACI bei Bedarf vergeben

INFO: Sofern nicht anders angegeben wird der hervorgehobene Werksstandard geliefert.
*Nutmutter nach Angebot / Auftragsbetätigung.

ZUBEHÖR:

a) Wischer SGW mit PTFE oder Silikon Wischerblatt
b) LED Lampen, für Ex- und Nicht-Ex Bereiche
c) Glimmerscheibe

BEISPIEL:

11-327-100-1-1-1-000 entspricht:
ACI Typ 327
DN 100
Stutzen aus 1.4404
Nutmutter aus 1.4404
Borosilikatglas DIN 7080
Dichtung PTFE
Standardausführung
- weiteres Zubehör optional

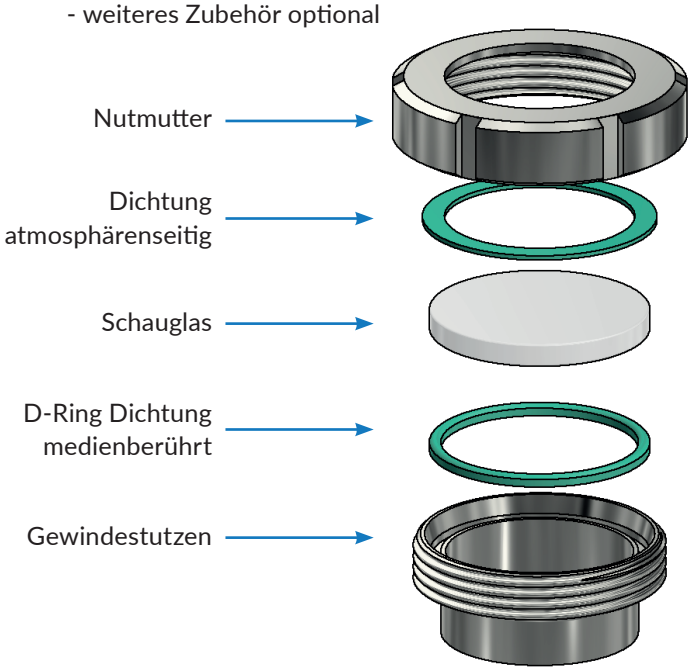

EMPFEHLUNG:

Für aggressive Medien oder Dampf sollten Glimmerscheiben zum Schutz der Gläser verwendet werden.

ACI Industriearmaturen GmbH · Königskamp 19 · 52428 Jülich
info@aci24.com
+49 (0) 2461 91634 00
+49 (0) 2461 91634 44
www.aci24.com

20220303
Technische Änderungen und Fehler vorbehalten!